LIFTS FOR PASSENGERS & MATERIALS
ASCENSEURS DE CHANTIER

CAMAC MOM

ECP-1500/150

- Ideal for the lifting of passengers and material.
- With a frequency converter that allows a soft and gentle start and stop operations.
- Maximum safety and robustness.
- With double lifting speed, 24 m/min for material and 12 m/min for passengers.
- With a cage of big dimensions to be able to work with plasterboard.
- Square mast compatible with: EC-1700/150, EPM-1500/150 and CAMAC-3000.

- *Idéal pour soulever des personnes et des matériaux.*
- *Avec variateur de fréquence pour un démarrage et un arrêt en douceur.*
- *Sécurité et robustesse maximales.*
- *Avec double vitesse : 24 m/min. pour les matériaux et 12 m/min. pour les personnes.*
- *Avec un grand panier pour travailler avec des plaques «plaques de plâtre».*
- *Mât carré compatible avec: EC-1700/150, EPM-1500/150 et CAMAC-3000.*

STOP

Mechanical centrifugal emergency brake
Frein de secours centrifuge mécanique

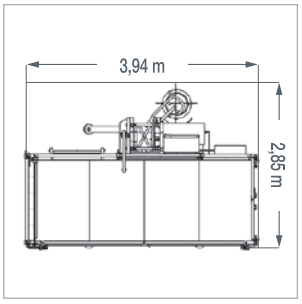

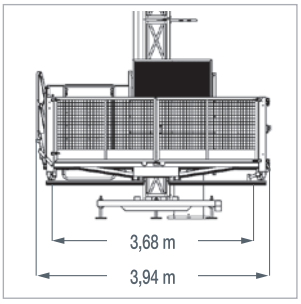

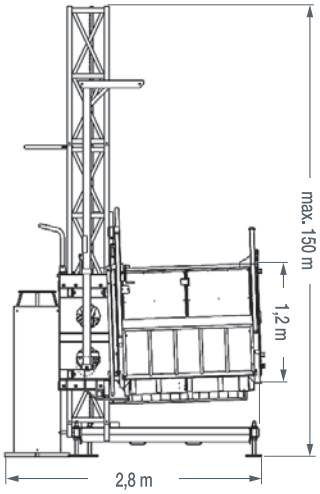

CARACTERÍSTICAS	*SPECIFICATIONS*	ECP-1500/150
Max. height	*Hauteur maximale*	150 m
Distance between ties	*Distance entre ancrages*	6 m
Capacity	*Charge utile*	1500 Kg
Cabin length	*Longueur cabine*	3680 mm
Cabin width	*Largeur cabine*	1400 mm
Cabin height	*Hauteur cabine*	1100 mm
Voltage three-phase	*Tension triphasé*	380 V - 50 Hz
Double speed: For materials	*Double vitesse: Pour matériels*	24 m/min
For passengers	*Pour personnes*	12 m/min
Lift capacity	*Capacité comme ascenseur*	7 passen / *pers*
Motor power with frequency converter	*Puissance moteur avec l'onduleur de freq.*	7,5 Kw (2 motor/s)
Roof	*Toit*	Optional / *Optionnel*

Kg 1500

380 V

15 Kw